Schnitt A - A

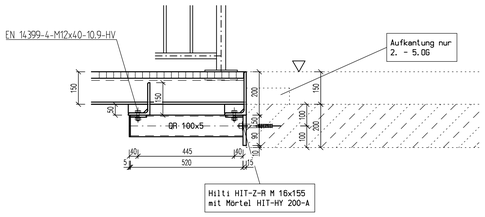

FLUCHTWEG

gerade Treppe mit AP 5/0

gerade Treppe
H = 930
5 Stg. 186/270

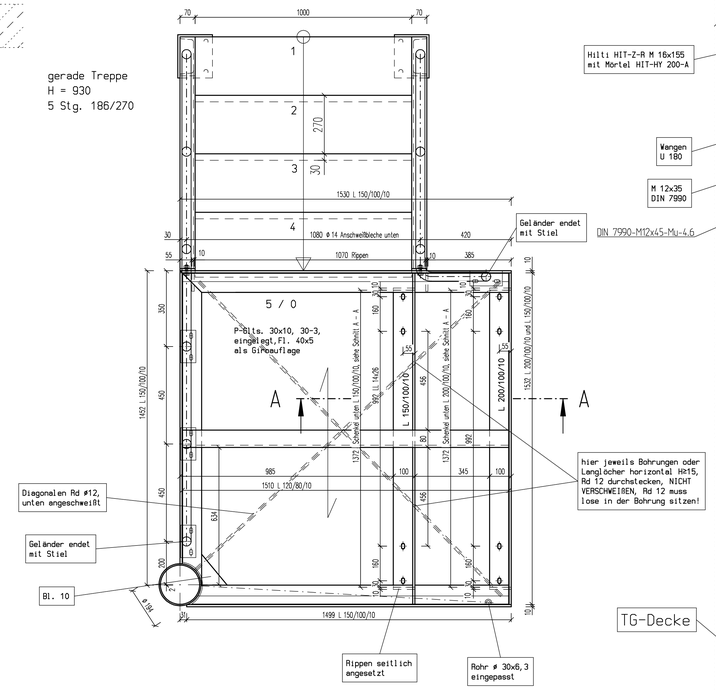

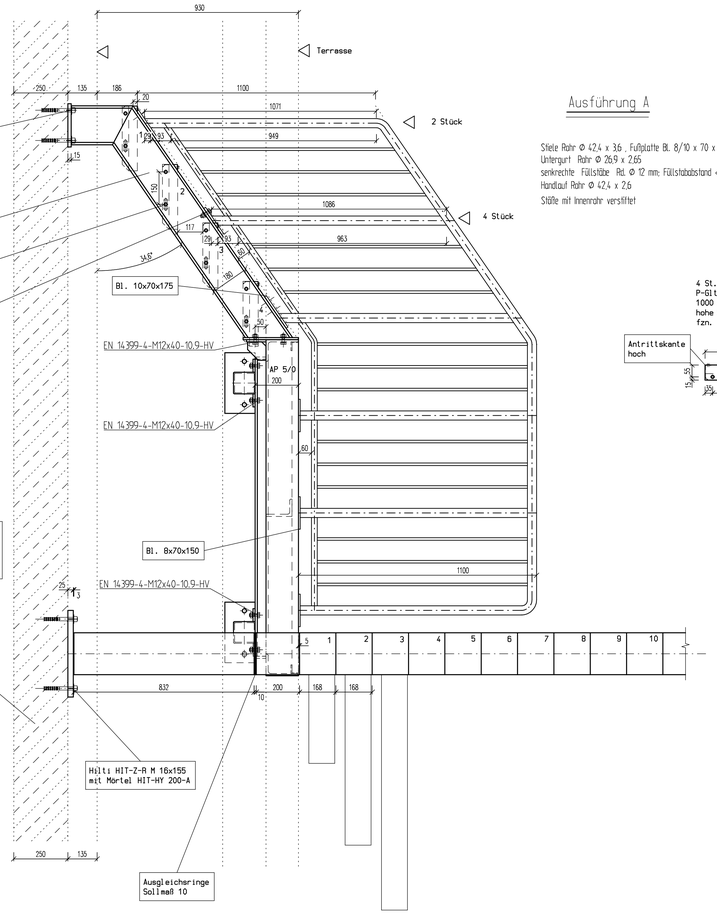

Ausführung A

Stiele Rohr Ø 42,4 x 3,6 , Fußplatte Bl. 8/10 x 70 x 150/175
Untergurt Rohr Ø 26,9 x 2,65
senkrechte Füllstäbe Rd. Ø 12 mm; Füllstababstand < 120 mm
Handlauf Rohr Ø 42,4 x 2,6
Stäbe mit Innenrohr verstiftet

4 St. Stufen
P-Blts. 30x10, 40-3,
1000 x 300
hohe SAK
fzn.

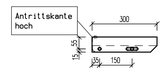

Wange U 180
1 x wie gez.
1 x spiegelb.

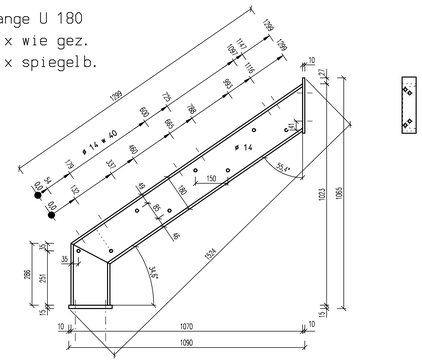

Geländerabwicklung

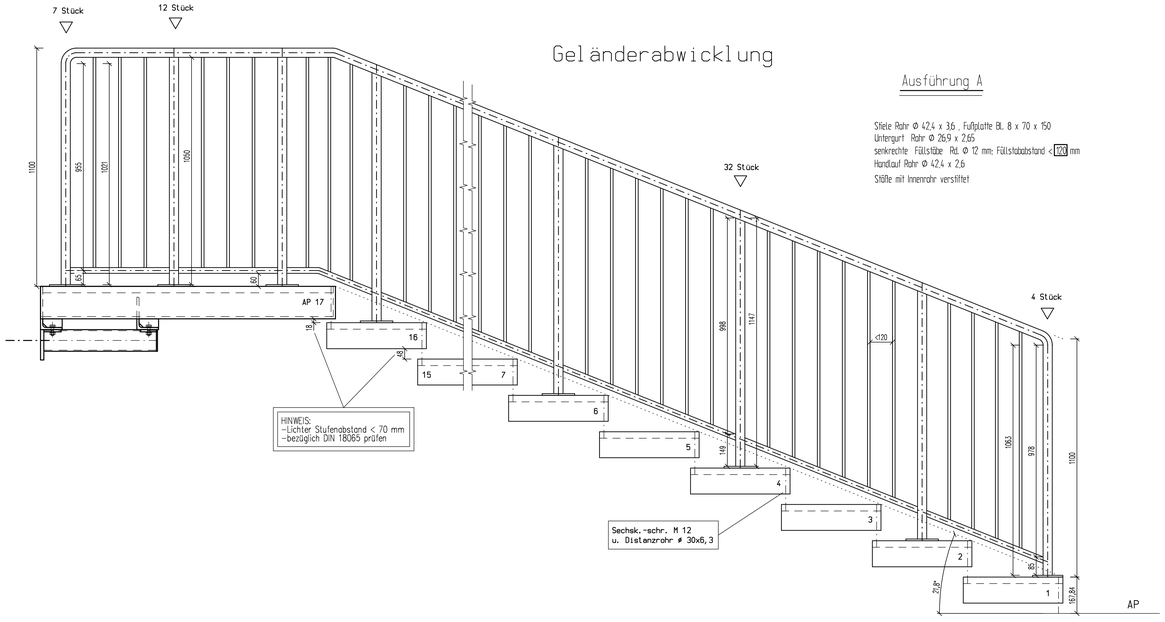

Ausführung A

Stiele Rohr Ø 42,4 x 3,6 , Fußplatte Bl. 8 x 70 x 150
Untergurt Rohr Ø 26,9 x 2,65
senkrechte Füllstäbe Rd. Ø 12 mm; Füllstababstand < 120 mm
Handlauf Rohr Ø 42,4 x 2,6
Stäbe mit Innenrohr verstiftet

Bemerkungen

-Die Weiterleitung der Treppenanschlußkräfte am Baukörper ist bauseits zu gewährleisten und ggf. nachzuweisen!
-Das Treppenfundament ist bauseits aus mind. (20/25 (Exp.-KL. XC2) frostfrei auf gewachsenen Boden herzustellen!
-Falls erforderlich möchten wir Sie bitten, unsere Werkpläne (vor ihrer Fertigungsfreigabe) auch von der örtlich zuständigen Abnahmebehörde, vom Architekten und vom Bauherren prüfen und freigeben zu lassen (z.B.Steigungshöhe, Auftrittsbreite, Ruhepodeste, nutzbare Treppenlaufbreite usw.).
-Weiterführendes Abschlußgeländer ist bauseits zu liefern u. zu montieren.
-Maße und Angaben sind am Bau durch den Auftraggeber verbindlich zu prüfen!
-Die ausgewiesenen Lastannahmen sind durch den Auftraggeber im Zusammenhang mit dem gesamten Bau und den Nutzungsbedingungen zu prüfen!

Stückliste

1	Bodenplatte Bl. 25 x 400 x 400 für Standrohr Ø 177,8 x 10	
28	Anker Hilti HIT-Z-R M 16x155 (auch für Antritt und Konsolen)	
5	Mörtel Hilti HIT-HY 200-A / 330	
	Standrohr Ø 177,8 x 10 12980 mm 9 - teilig	
1	Länge a 1165 mm mit Innenrohr und Bodenplatte	
7	Längen a 1427 mm mit Innenrohr	
1	Länge a 1826 mm ohne Innenrohr	
1	Ausgleichshülse Ø 194 mm 832 mm lg. Montierbarkeit nach dem Verzinken prüfen!	
10/10	Ausgleichsringe Ø 194 3/5 mm lg., nach Bedarf einfügen	
35	Scheiben 13 DIN 125, bei Bedarf an Stufenverschraubung einfügen	
1	Hülse für Standrohr : Ø 194 1145 mm lg	
2	Wangen U 180	
50	Schrauben M 12 x 40 EN 14399 ff. kpl., HV, 10.9, fzn.; auch für Konsolen	
4	Stufen 1000 x 300, 30x10, 40-3, mit hoher SAK	
20	Schrauben M 12 x 35 DIN 933, Mutter DIN 934 und 2 x Scheibe 13 DIN 125 fzn.	
64	Stufen 1450 x 472 / Ø 194	
64	Beilagestreifen zur Hülsenjustage	
64	Distanzrohre Ø 30 x 6,3 137,84 mm lg	
4	Distanzrohre Ø 30 x 6,3 17,84 mm lg	
66	Schrauben M 12 x 220 DIN 933, Mutter DIN 934 und 2 x Scheibe 13 DIN 125 fzn.	
6	Schrauben M 12 x 240 DIN 933, Mutter DIN 934 und 2 x Scheibe 13 DIN 125 fzn., bei Antrittsstufe	
5	Austrittspodeste	
10	Konsolen QR 100x5	
5	Podestroste 30x10, 30-3	
35	Klemmen hierfür	
50	1.0m Geländer Rohr Ø 42,4 x 2,6	
50	1.0m Geländer Rohr Ø 26,9 x 2,65	
6	Geländerpfosten Rohr Ø 42,4 x 3,6 an gerader Treppe	
14	Schrauben M 12 x 45 mit Mutter DIN 7990, Scheibe 13 DIN 125 u. Keilscheibe DIN 434, fzn.	
55	Geländerpfosten Rohr Ø 42,4 x 3,6 auf Spindel	
115	Schrauben M 12 x 65 mit Mutter DIN 7990 und 2 x Scheibe 13 DIN 125 fzn.	
1	Handlaufbefestigung Standrohr	
15	Spannstifte V2A DIN 1481 6 x 45	
15	Spannstifte V2A DIN 1481 6 x 28	
...	Geländerteile	

Ausführung nach: DIN EN 1090-1 u. DIN EN 1090-2 (Ausführungsklasse: EXC 2)
Beanspruchung: vorwiegend ruhend
Werkstoff nach DIN EN 10 025 S235

Schweißtechn. geprüft: ..... Datum Unterschrift ..... | Nicht bemaßte Kehlnähte: a = 3 mm

Bewertungsgruppe: C nach DIN EN ISO 5817 Zusatzwerkstoff: G3 Si1 (SG 2) DIN EN ISO 14341-A
Schweißverfahren: 135 (MAG) Wärmebehandlung:
Prüfung: 100% Sichtprüfung

Lastannahmen nach DIN EN 1991-1
Verkehrslast Treppen u. Podeste: p= 5,0 kN/m2 Holmdruck Geländer H= 1,0 kN/m

Toleranzen nach DIN 7168-m ; DIN EN ISO 13920- C und G

Dateinr. : 57-16.SZA	Index	Änderung	Datum	Unterschrift
Maßstab 1 : 10	A	Fußplatte Spindel 20--->25 mm	12.05.2016	Wunderlich
	B	Einarbeitung Prüfrücklauf Diagonalen	19.05.2016	Wunderlich
	C			

Rostschutz	feuerverzinkt nach DIN EN ISO 1461
Trogstab	30-2, Podeste 30-3, gerade Treppe 40-3
Maschung	30x10
Rosttyp	Pressrost mit Gleitschutz
—•— —•—	Trogstabrichtung

Genehmigungsvermerk:
Datum:
Ort:
Name:

SPH STAHLPRODUKTE GMBH & CO.KG
Handeln für Handwerk und Industrie

Datum	02.05.2016	Zeich.-Nr.	Bl.-Nr.	von	Kunde	SPH
Unterschrift	Wunderlich	57-16	2	2	Benennung	Fluchttreppe Marienstr. 24 in Paderborn

Prüfungsvermerk
Datum
Unterschrift

Weitergabe sowie Vervielfältigung dieser Unterlage , Verwertung und Mitteilung ihres Inhalts nicht gestattet , soweit nicht ausdrücklich zugestanden . Zuwiderhandlung verpflichten zu Schadenersatz . Alle Rechte für den Fall der Patenterteilung oder Gebrauchsmuster – Eintragung vorbehalten .